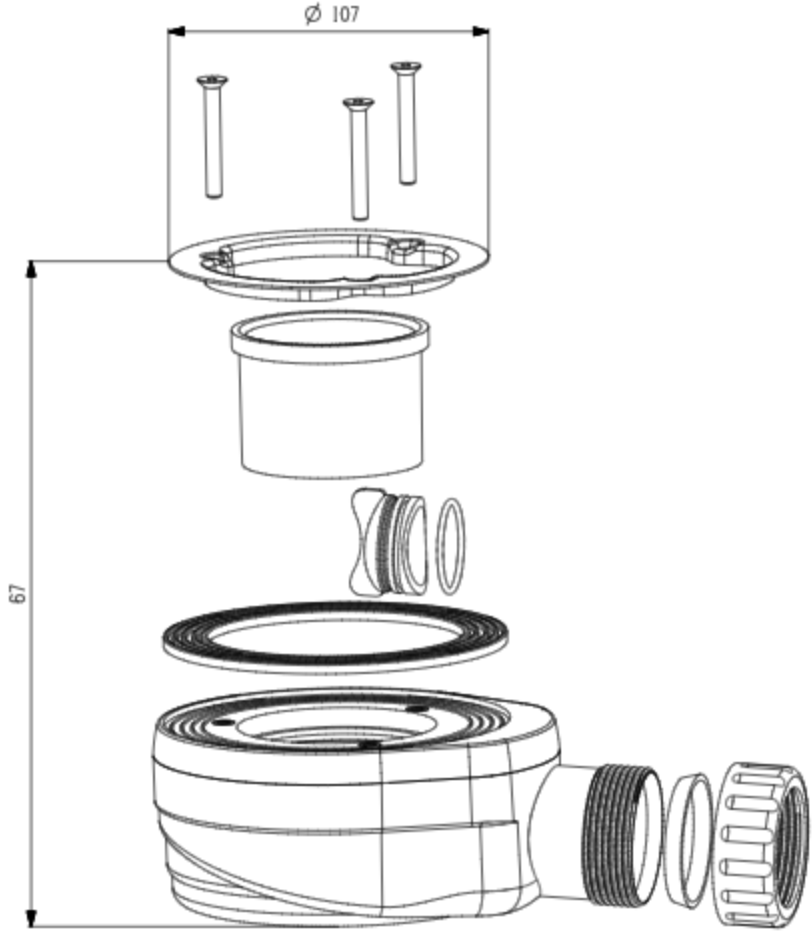
Ø 107
67