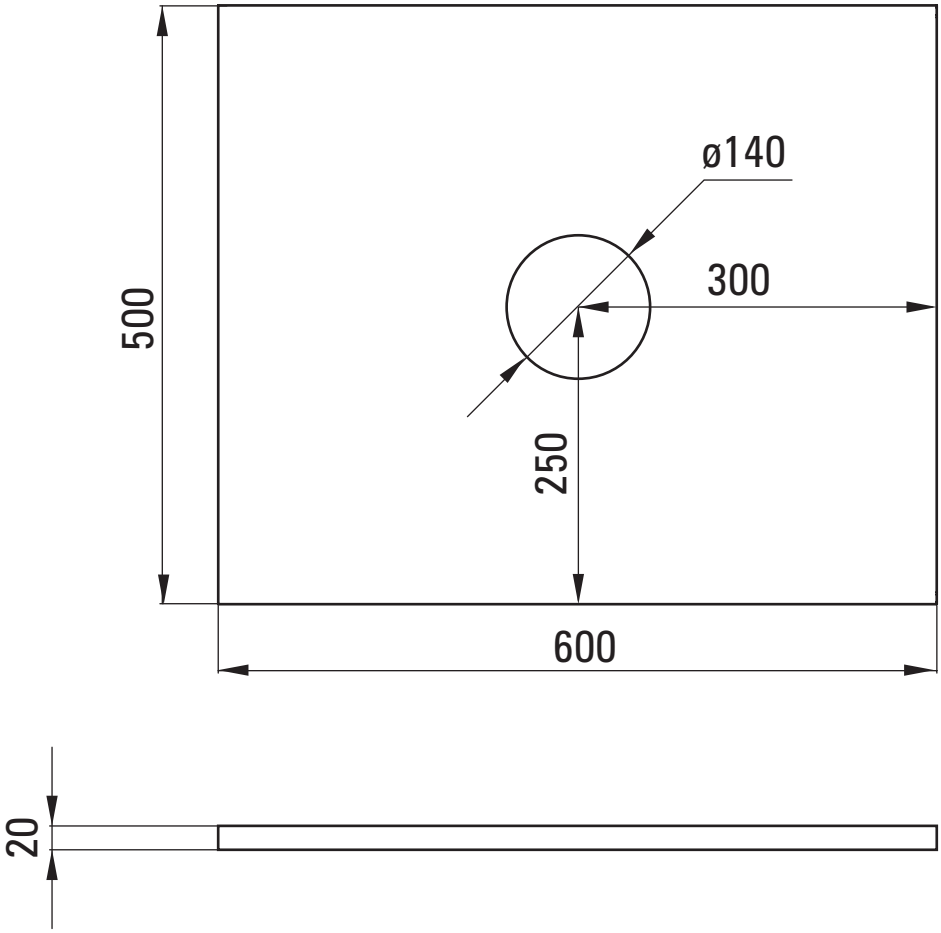
ø140
300
500
250
600
20